易栅光电
Essence Photonics

EIMP-1064-40-PM

1064nm，40GHz强度调制器，保偏输出

产品概述

易栅的EIMP-1064-40-PM是一款基于 Mach-Zehnder 干涉仪的强度调制器，设计用于1μm波段，该光波导是在 X-切单晶铌酸锂材料上采用退火质子交换 (APE: Annealed Proton Exchange Process) 工艺制成，采用零啁啾设计，带有保偏（PM）输入和输出光纤，其应用包括高达40Gb/s的数字传输、高达30GHz的模拟RFoF传输、光脉冲生成、锁模光纤激光器和微波光链路。得益于易栅专有的 APE 技术，EIMP-1064-40-PM可以处理超过300mW的输入功率，并且偏置稳定。

产品特点

- 保偏输入/输出
- 零啁啾设计
- 40GHz带宽
- 高输入光功率处理能力
- 温度范围：0℃至+60℃
- 波长1030nm-1090nm

产品应用

- 光纤射频
- 脉冲产生
- MOPA
- 高达40GHz的模拟调制
- 主动锁模激光器
- 卫星链路

功能示意图

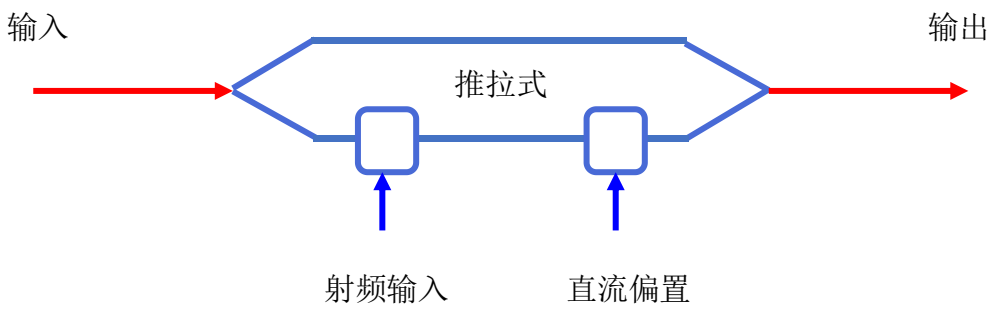

EIMP-1064-40-PM

1064nm，40GHz强度调制器，保偏输出

产品参数

材质	LiNbO3
晶体取向	X-切，Y-传
波导工艺	退火质子交换
最大输入光功率	300mW typ.
工作波长	1030nm-1090nm
插入损耗	≤5.0dB，4.2dB typ.
回波损耗	≤-45dB
消光比	≥20dB
啁啾	≤±0.1
S21 (3dB)	>30GHz，35GHz typ.
S11	≤-7dB up to 30GHz
Vpi (射频端口)	≤4.2V，3.9V typ.@1GHz
Vpi (偏置端口)	≤7V，6V typ. @1kHz
阻抗(射频端口)	50±5Ω
阻抗(偏置端口)	≥1MΩ
射频输入功率	≤+27dBm
直流偏置电压	±15VDC
工作温度	0℃ 至 +60℃
存储温度	-10℃ 至 +70℃
工作湿度	0% 至 85%，无凝结
光纤型号	SM98-PS-U40D
套管规格	900μm
光连接头	PM FC/APC，可定制
RF连接头	K 或 V型母头
机械尺寸	87.05x18.5x10.11 mm

EIMP-1064-40-PM

1064nm，40GHz强度调制器，保偏输出

机械图纸

单位：毫米

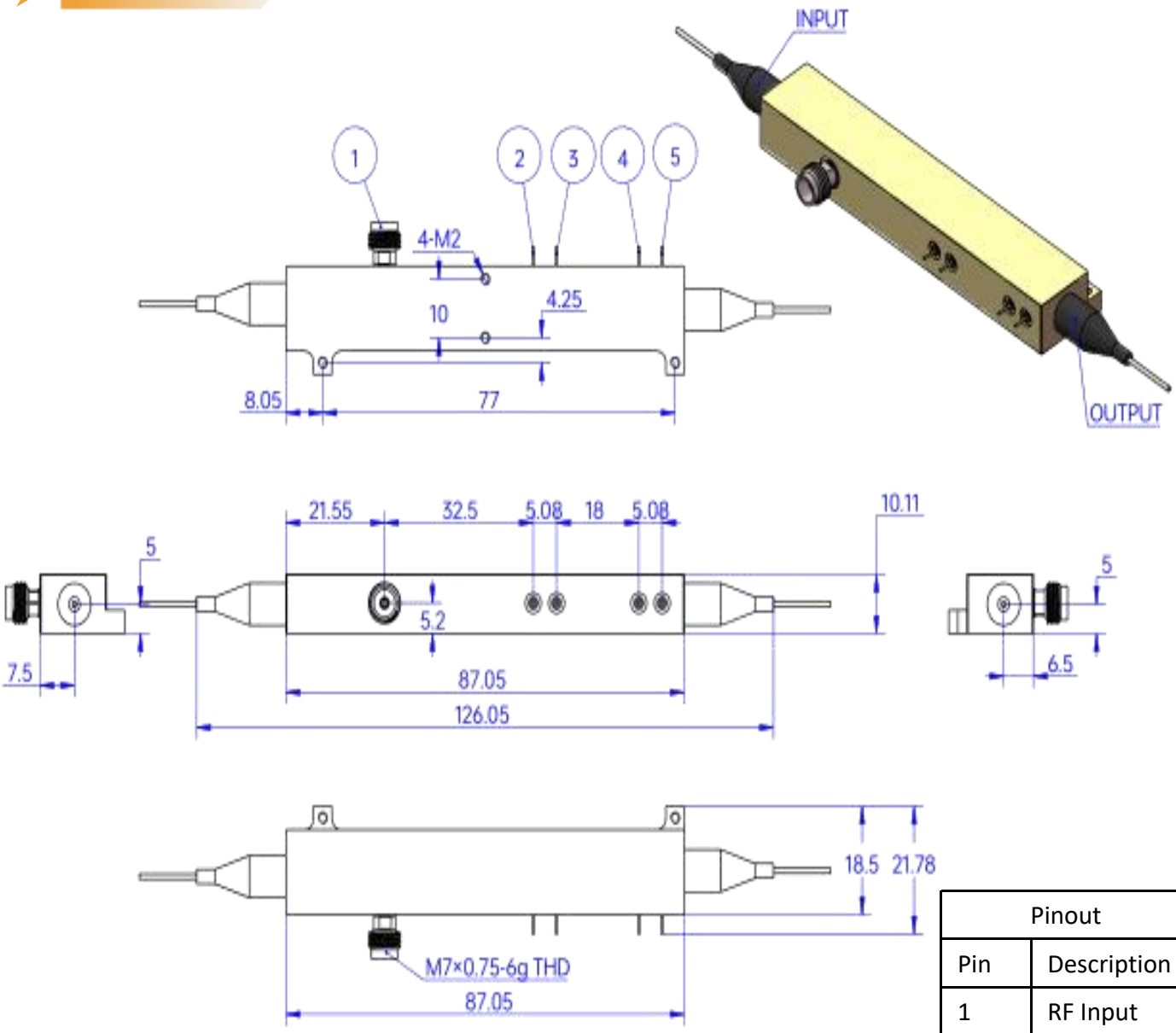

Pinout	
Pin	Description
1	RF Input
2	Ground
3	DC Bias
4	-
5	-