易栅光电
Essence Photonics

EPM-785-0.2-ULD

785nm，200MHz相位调制器，保偏输出，超低驱动

产品概述

易栅的EPM-785-0.2-ULD是一款200MHz铌酸锂（LiNbO3）相位调制器，可以提供低驱动电压的相位调制，其低插入损耗提供了极大传输功率。该调制器使用保偏（PM）输入和输出光纤，易于与其他光学元件集成。

产品特点

- 高达200MHz带宽
- 低光损
- 785nm工作波长
- 低驱动电压
- 极低反射
- PM保偏

产品应用

- 相干通信
- 光学啁啾
- 光学传感
- 调频光谱
- 移频
- 激光线宽展宽

功能示意图

易栅光电
Essence Photonics

EPM-785-0.2-ULD

785nm，200MHz相位调制器，保偏输出，超低驱动

材质	LiNbO3
晶体取向	X-切，Y-传
波导工艺	退火质子交换
最大输入光功率	5mW typ.
工作波长	785±20nm
插入损耗	≤3.5 dB，3.0dB typ.
回波损耗	≤-45dB
偏振消光比	≥20dB
啁啾	≤±0.2
S21 (3dB)	200MHz typ.
S11	N/A
Vpi (射频端口)	1.3 V typ.; 1.6 V max. @ 10 kHz
射频输入功率	≤+10Vpp
工作温度	+5℃ 至 +60℃
存储温度	+5℃ 至 +70℃
工作湿度	0% 至 90%
光纤型号	SM85-PS-U40D
套管规格	900μm
光连接头	FC/APC，可定制
RF连接头	N/A
机械尺寸	65×11.5×5.8 mm

EPM-785-0.2-ULD

785nm，200MHz相位调制器，保偏输出，超低驱动

机械图纸

单位：毫米

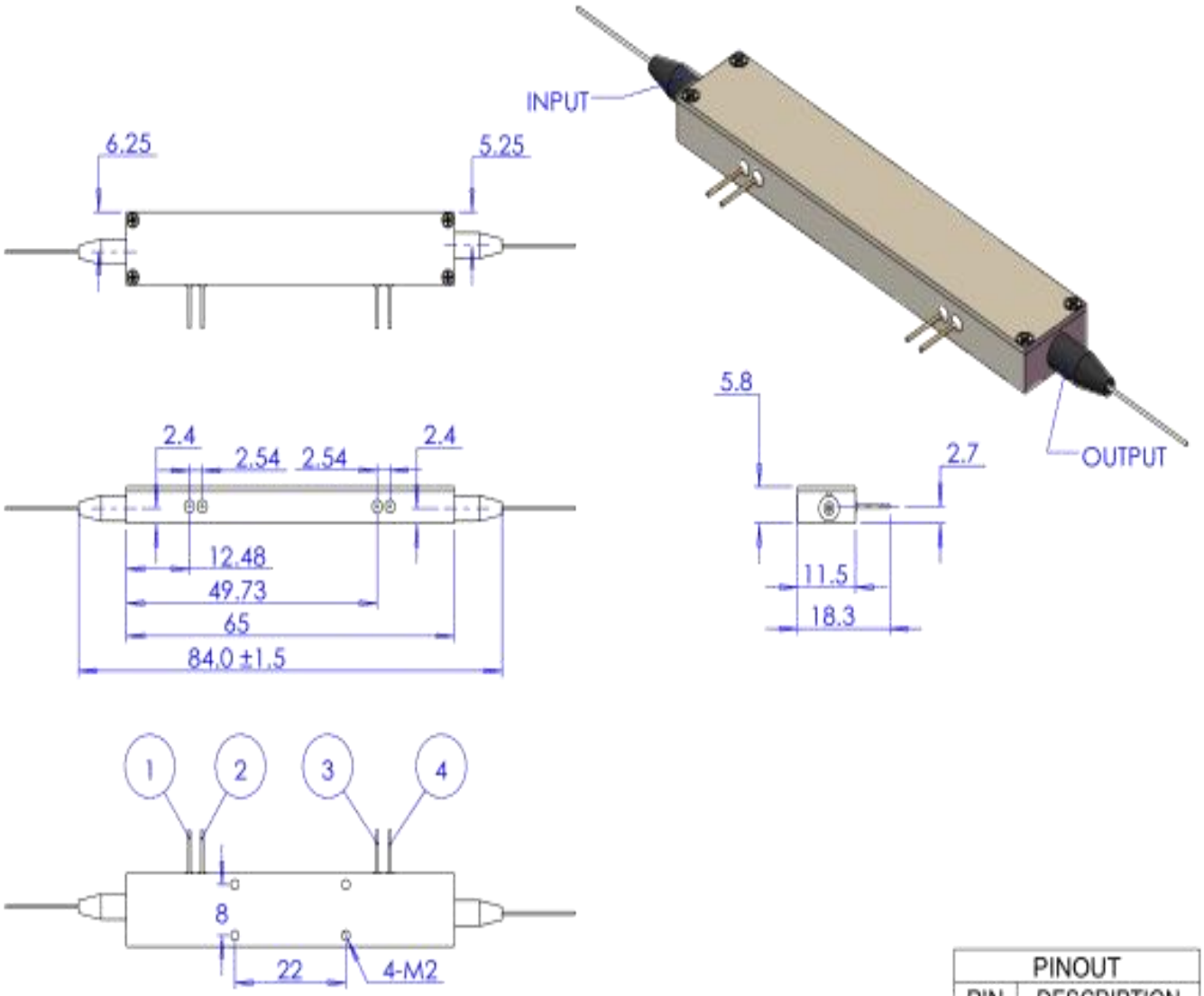

PINOUT	
PIN	DESCRIPTION
1	V-
2	V+
3	V+
4	V-